ZQ650

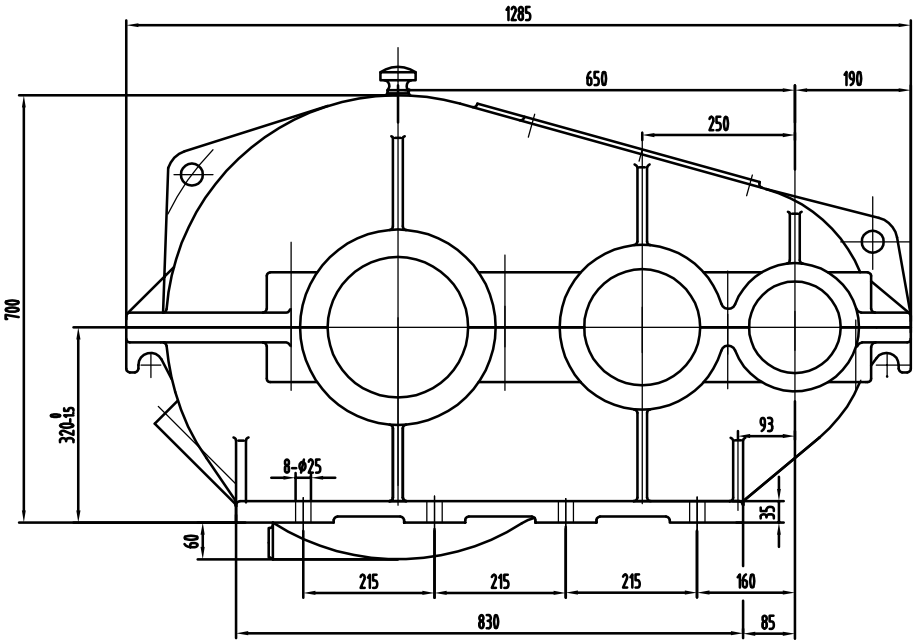

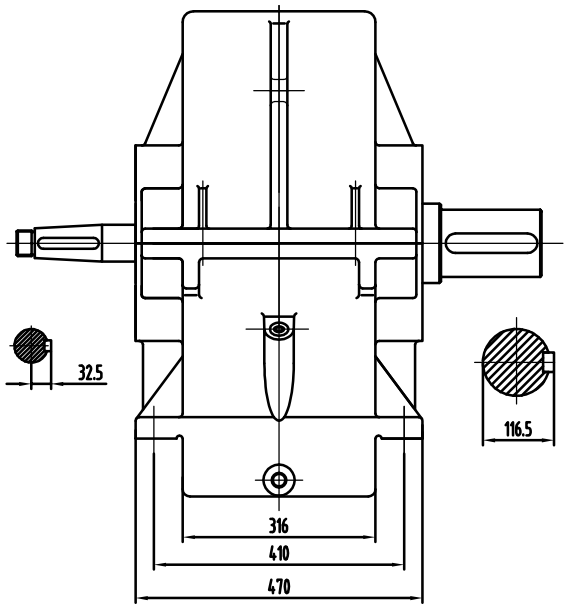

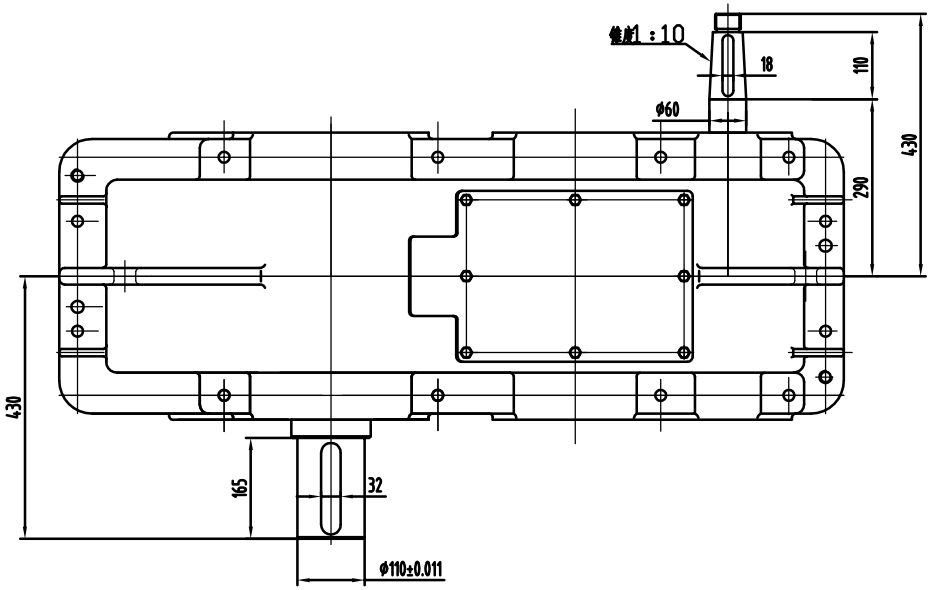

减速器装配种类示意图

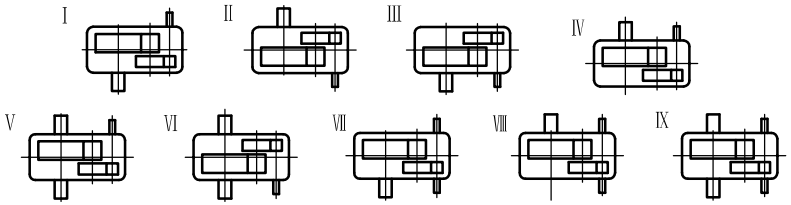

标记	处数	更改文件号	签字	日期	外形图			ZQ圆柱齿轮减速机
设计		标准化			图样标记	重量	比例	ZQ650
审核							1:6	
工艺		日期			共 页		第 页	